Machine de chargement de tunnel neuve, disponible.

Type ITC125 F1 #0609

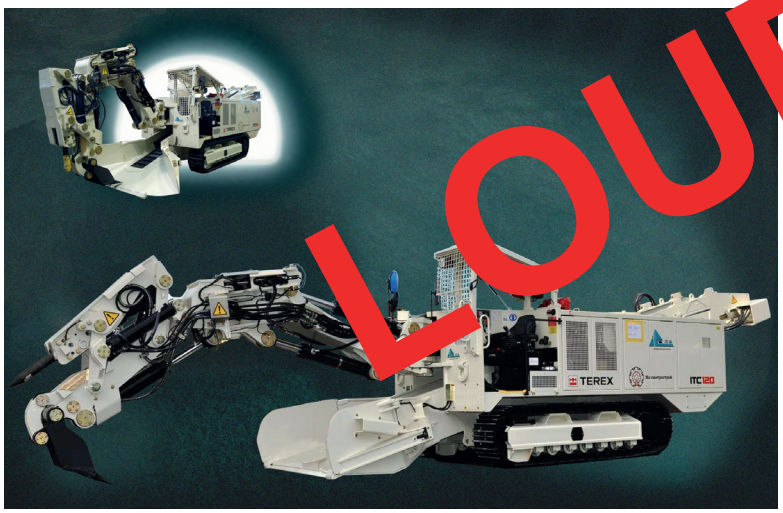

LOUÉ

Informations

Bras d'excavation combinant un brise roche et un godet pour terrassement dans des terrains tendres à mi-durs.

- Année de construction 2020
- Entraînement électrique 198 h
- Entraînement Diesel 26 h

Caractéristiques techniques ITC 125 F1

Entraînements

Deux entraînements avec groupes de pompes séparées.
Entraînement électrique pour un travail au front sans émission.
Moteur électrique refroidi à air.

Puissance nominale à 400 Volt - 50 Hz	75 kW

Entraînement thermique, refroidi à eau Deutz TCD3.6 L04 pour les longs déplacements et un travail au front sans alimentation électrique. Le moteur satisfait à la règlementation pour les émissions Euro V, US Tier 4f

Puissance à 2300 rpm	80 kW

Système électrique

Puissance totale installée	60 kW
Tension (standard)	400 V - 50 Hz CA
Tension de pilotage	24 V CC
Equipement électrique, selon	EN 60529 (IP54)
Enrouleur de câble avec 75 m de câble	
Section du câble pour 400 V - 50 Hz	3x50 + 3x10 mm²

Poste de l'opérateur

Cabine ouverte avec toit de protection FOPS et grille de protection
Toit repliable pour le transport
Système de vidéo surveillance des zones droite et arrière avec moniteur couleur.

Système hydraulique

Une pompe à débit variable à puissance constante pour le déplacement et les fonctions principales du bras.
Une pompe à engrenages à double corps pour le convoyeur, les fonctions accessoires et la pression de pilotage.
Commande par distributeurs hydrauliques du bras

Pression maximale d'opération	280/380 bar
Capacité du circuit	400 l
Capacité du réservoir	300 l

Données principales

Section minimale	env. 9 m²
Largeur machine	1'950 mm
Hauteur maximale	2'400 - 2'750 mm
Hauteur en position de transport	2'400 mm
Longueur (selon équipement)	~10'000 mm
Largeur de la trémie de chargement	1'850 - 2'950 mm
Largeur interne du convoyeur	620 mm
Hauteur interne du convoyeur	650 mm
Capacité du convoyeur	env. 150 m³/h
Hauteur de déchargement du convoyeur	1'800-2'850 mm
Poids en service	env. 22 t

Equipement bras F1

Bras pour l'excavation et le chargement; composé de:

- Une colonne de pivotement avec sa flèche et sa console de basculement et de pivotement
- Un porte-outil supportant le godet

• Force de décollement	89 kN
• Force d'arrachage sur console	69 kN

Options

Différentes options sont possibles sur demande comme pony truck, convoyeur à plaques de caoutchouc, tête de havage, filtre à particules de suie, système d'extincteur automatique, etc.

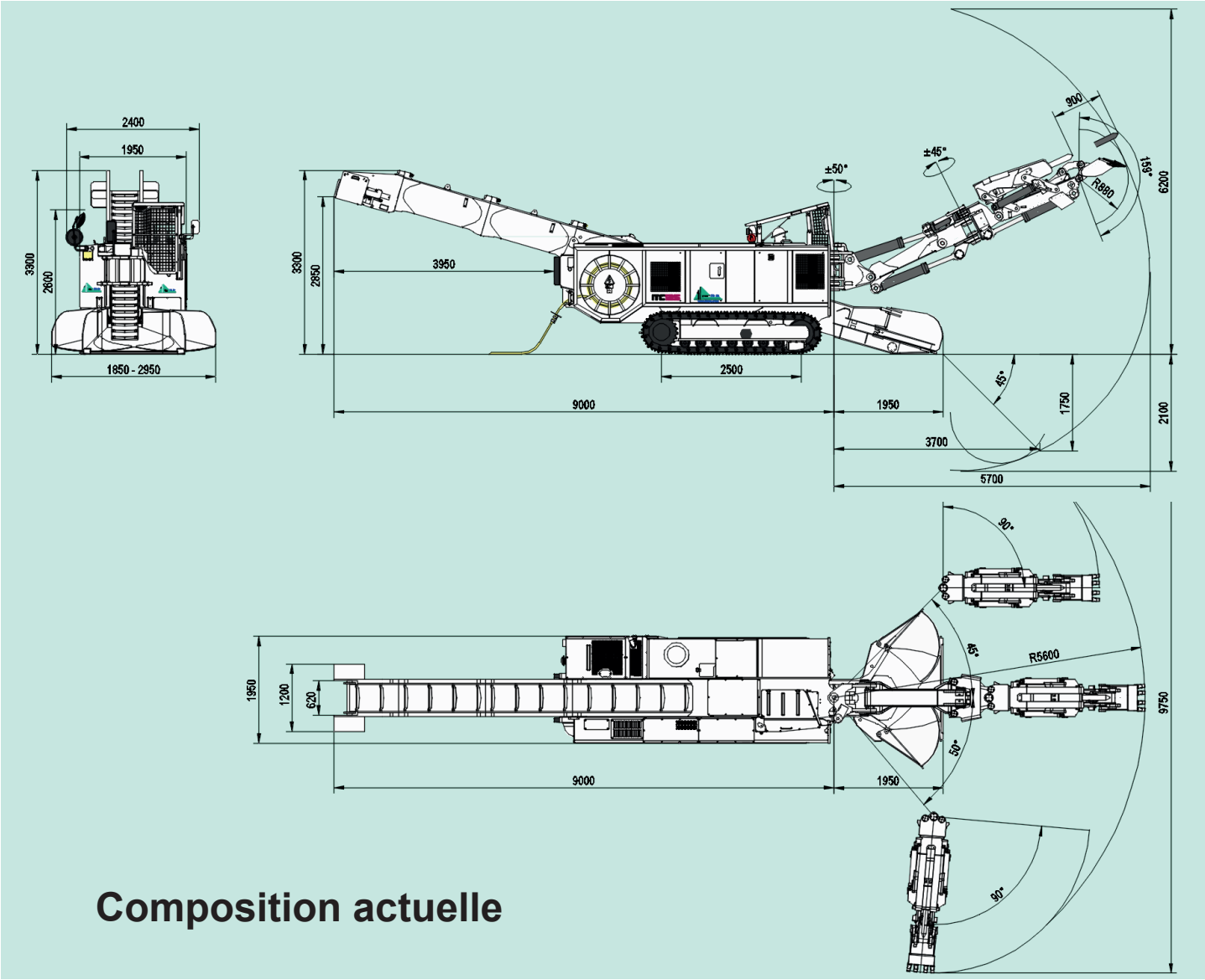

Composition actuelle

ITC- Inter Techno Commerce SA • 122, rue de la Fusion •
CH-1920 Martigny • Tel +41-277 222 191 • Fax +41-277 222 185

Internet: http//www.itcsa.com • email: info@itcsa.com
http://www.itc-ssm.net • info@itc-ssm.de

I:\Offres\Machines dispo\Propectus mach-Dispo\125_0609.indd - 05.04.2022